E-LAMP

TABLE
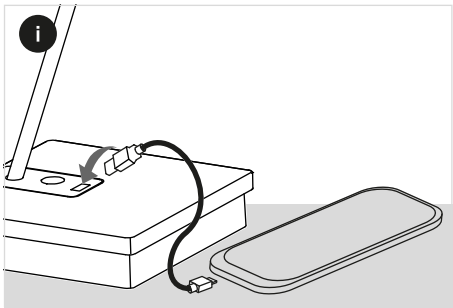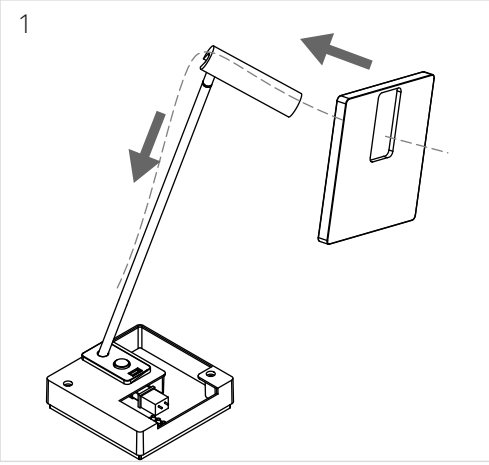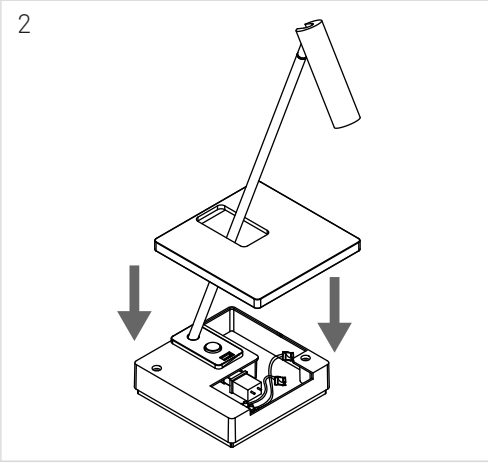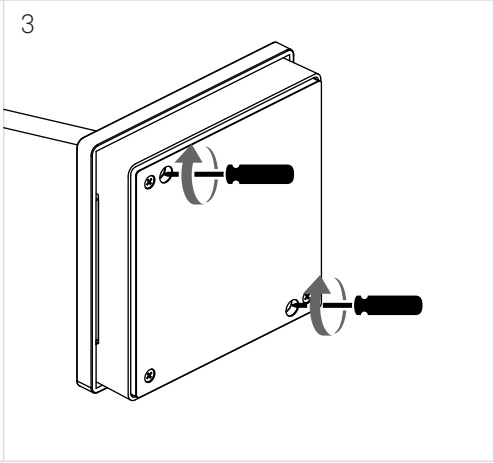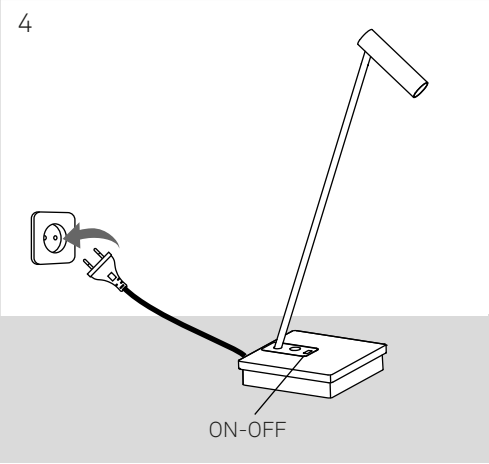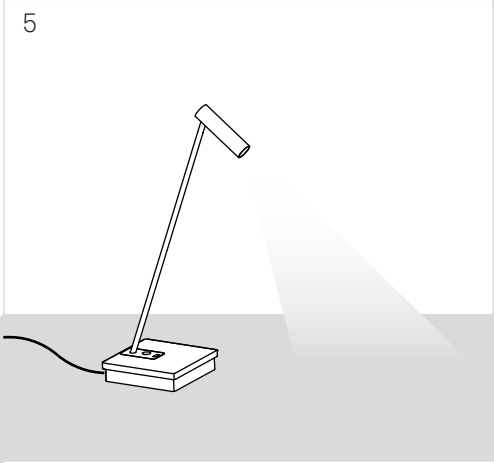
LedsC4